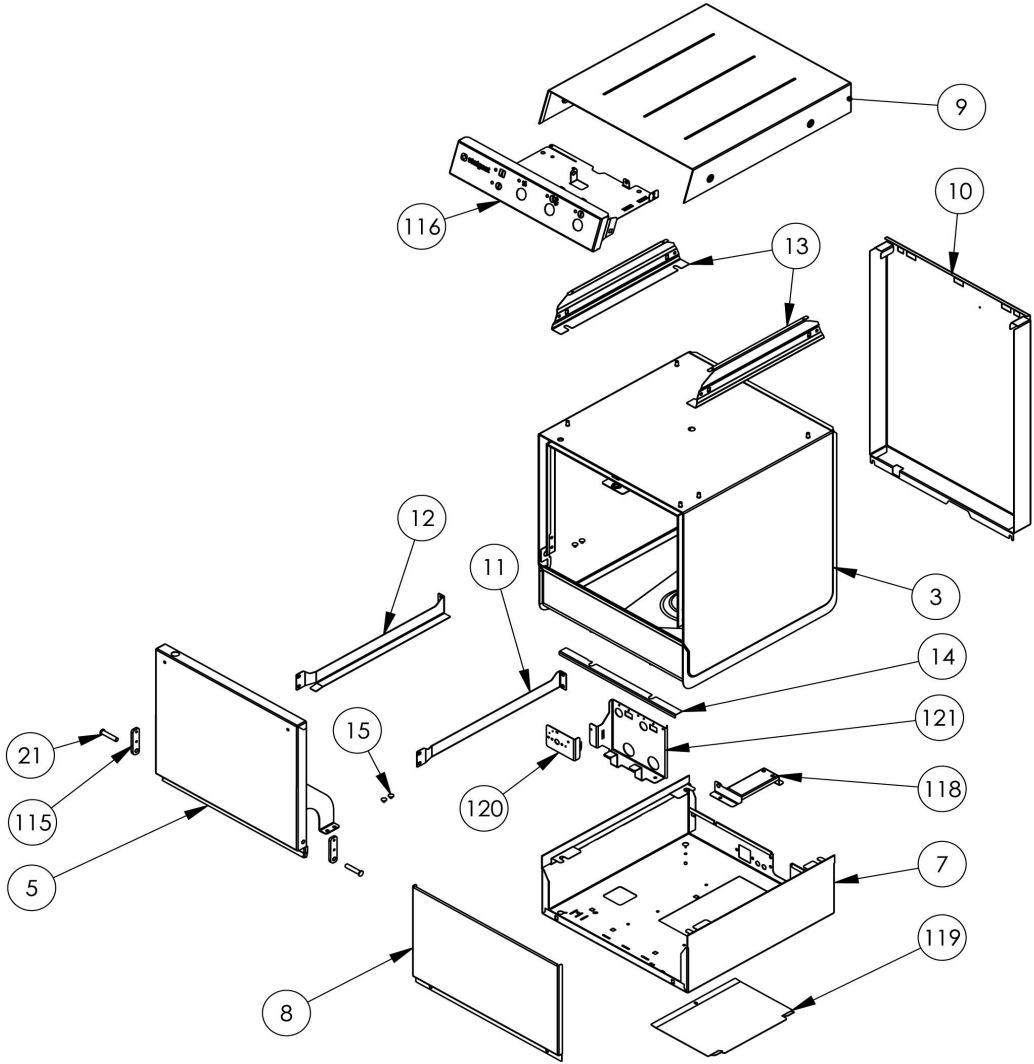
9
116
10
13
3
12
11
14
121
21
15
118
115
120
5
7
119
8

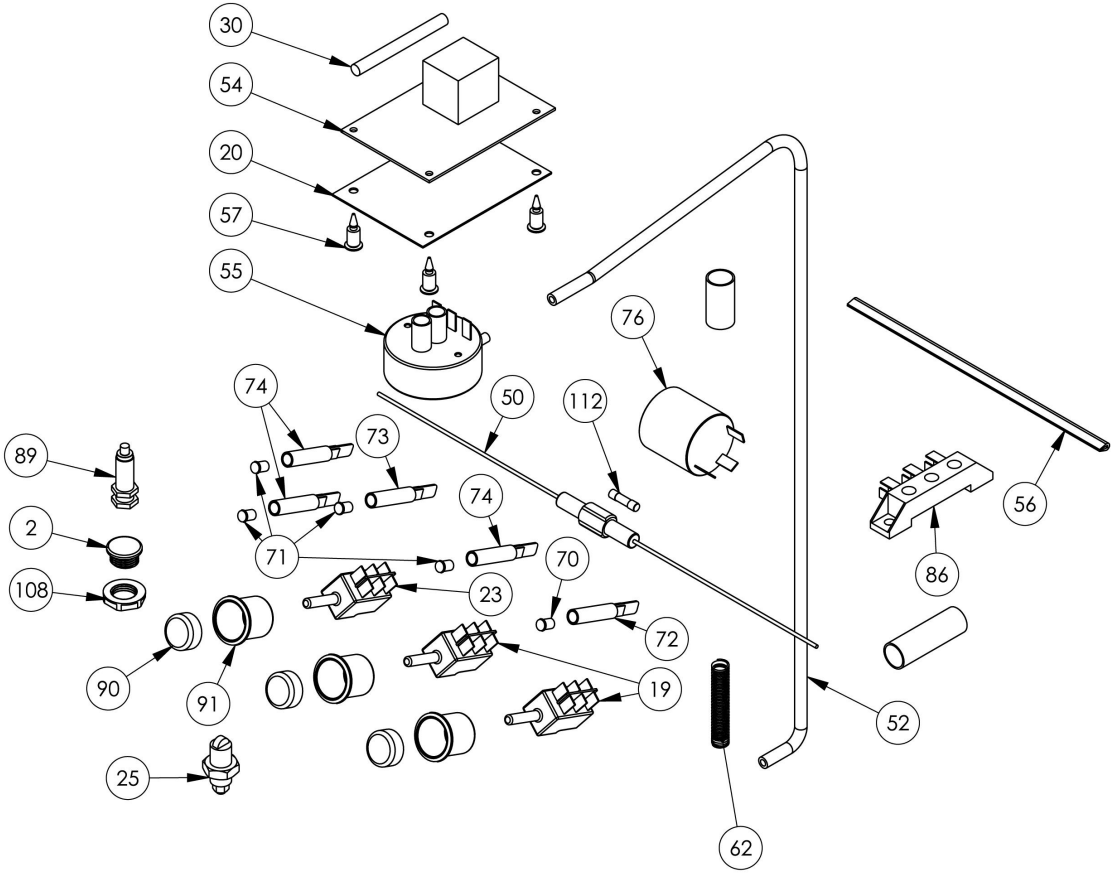
30
54
20
57
55
76
74
50
112
73
89
74
56
2
71
70
86
108
23
72
90
91
19
52
25
62

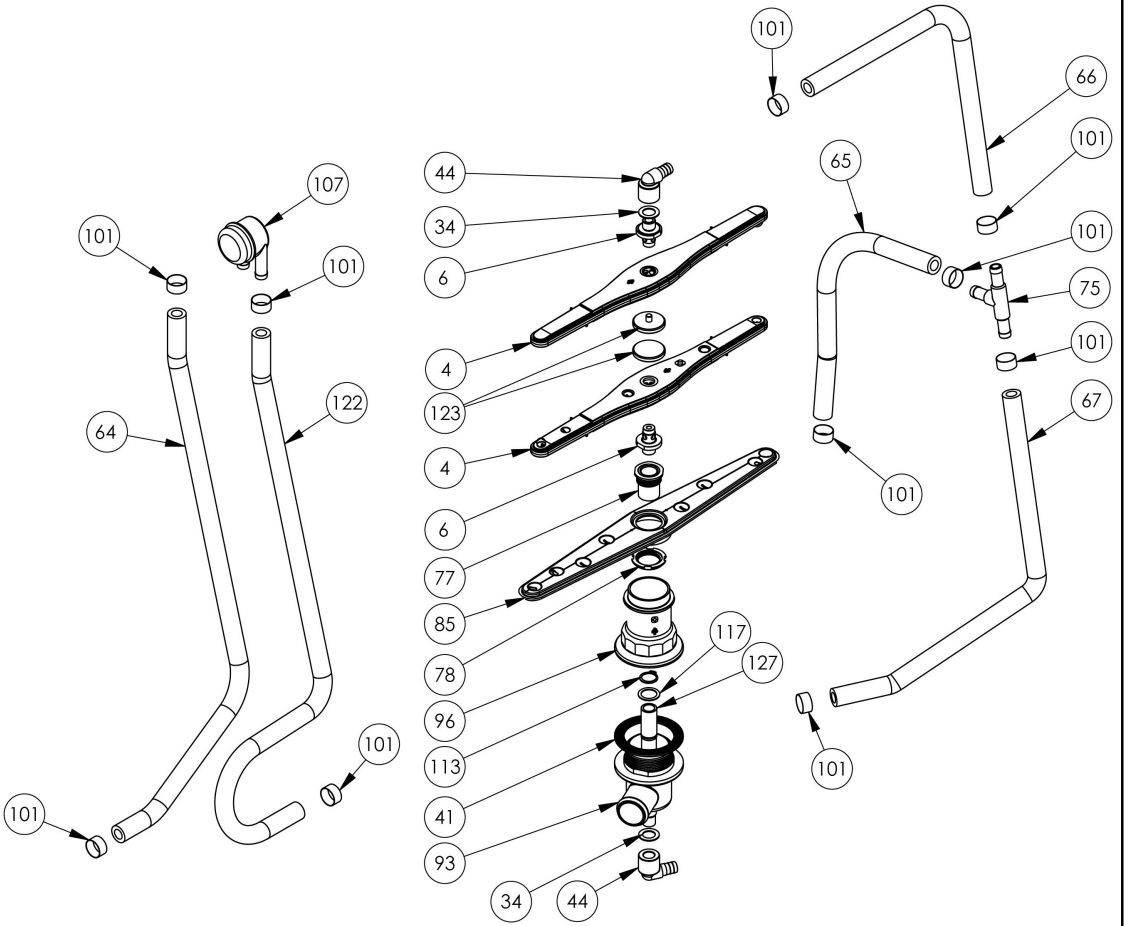
101
66
101
65
101
75
101
67
101
44
34
6
4
123
4
6
77
85
78
96
113
41
93
34
44
117
127
107
101
101
64
122
101
101

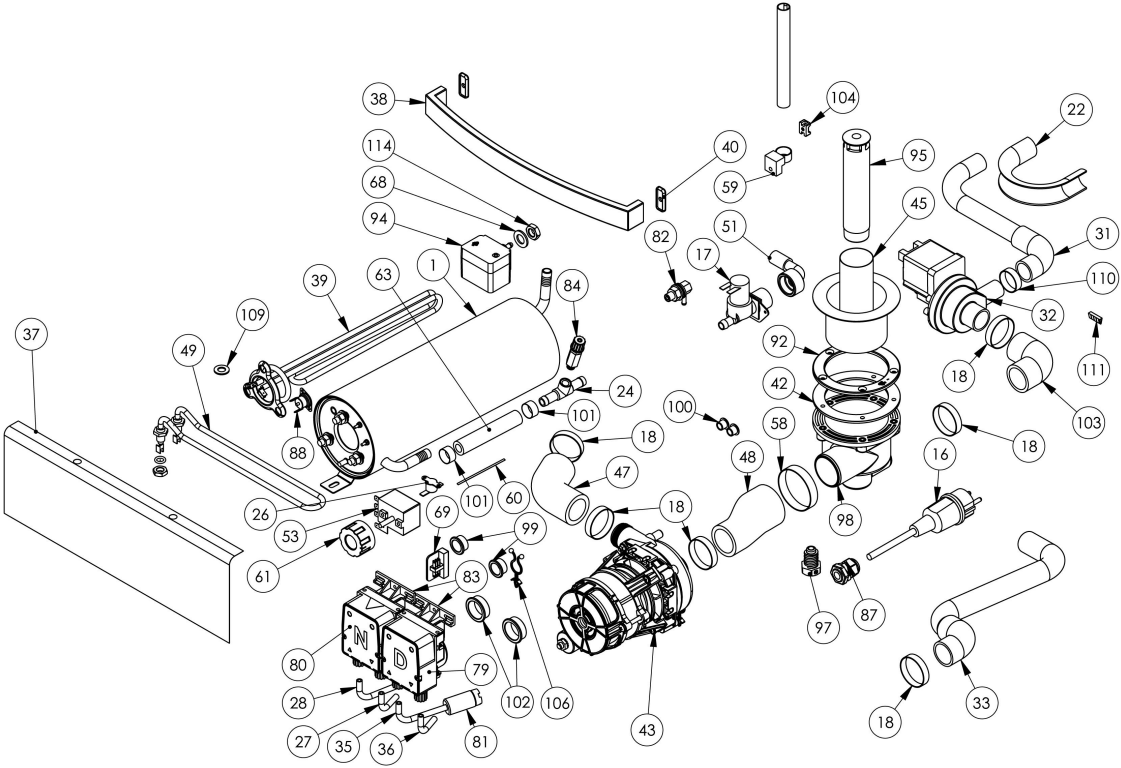
38
104
22
114
40
95
68
59
94
45
82
51
31
17
110
1
63
84
39
32
109
37
92
111
49
24
18
42
101
100
103
88
18
58
18
16
47
48
101
60
26
69
18
53
99
98
61
83
97
87
80
79
102
106
28
43
33
18
27
35
36
81